INSTRUCCIONES DE MERLIN LAZER

El medidor Merlin Lazer calcula las medidas del grosor del cristal y los huecos de aire en cualquier combinación con simple o múltiple vidrio de una forma rápida, fácil y sólo desde un lado.

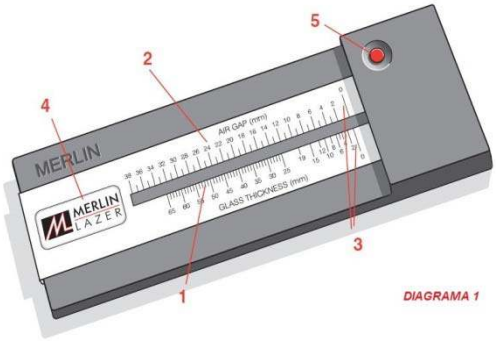

DIAGRAMA 1

1. **GROSOR DEL CRISTAL**
   Este equipo mide el grosor del vidrio con un solo toque
2. **HUECO DE AIRE**
   Podemos medir el grosor de la cámara de aire en cualquier unidad de vidrio doble (climalit) o triple.
3. **LÍNEA CERO**
   Este es el punto de referencia para todas las medidas.
4. **BOTÓN DESLIZANTE DE LA BÁSCULA**
   Con la ayuda del botón del logo, el medidor se desplaza de izquierda a derecha para poner la “línea cero” a la posición deseada.
5. **BOTÓN DEL LÁSER ENCENDIDO/APAGADO**
   Presiona para activar el láser. Cuando el botón se libera o se deja de presionar, el láser se apaga automáticamente.

CÓMO USAR EL MERLIN LAZER

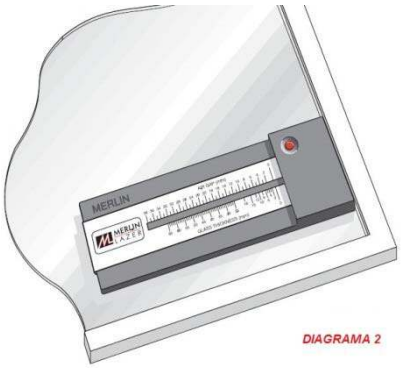

DIAGRAMA 2

Independientemente de cualquier tipo de vidrio que se mida, asegúrese que el Merlin Lazer se coloca en un sitio plano contra la cara del cristal a nivel del ojo. Cuando mida doble acristalamiento o triple, asegúrate que la mano derecha toque el extremo del borde contra la parte inferior derecha o superior derecha de la unidad de cristal (diagrama 2) con el fin de obtener una lectura más precisa del hueco
de aire , ya que el espesor del hueco de aire puede desviarse hacia el centro.

Para una lectura más clara de las líneas rojas de láser en la báscula calibrada, mira que haya un ángulo de aproximadamente 45º.(diagrama 3)

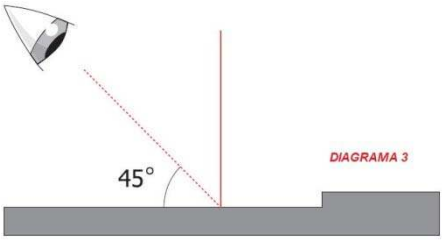

DIAGRAMA 3

IDENTIFICANDO LOS DIFERENTES TIPOS DE VIDRIOS

Los componentes de los varios tipos de vidrio llegarán a ser fácilmente identificable por el número y el brillo de las líneas rojas de láser.

VIDRIO SIMPLE o MONOLITICO: 2 líneas láser son visibles

UNIDAD DE DOBLE ACRISTALAMIENTO: 4 líneas láser son visibles.

DOBLE ACRISTALAMIENTO CON BAJO EMISIVO: 4 líneas láser son visibles. Una de esas líneas tendrá más brillo que las otras, indicando la superficie Low_E , K-Glass

TRIPLE ACRISTALAMIENTO: 6 líneas láser son visibles.

VIDRIO LAMINADO DE SEGURIDAD

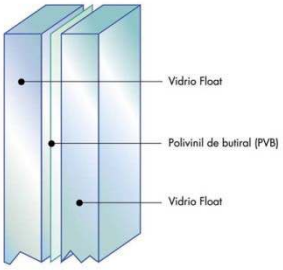

DOS VIDRIOS CON UN BUTIRAL: 3 líneas láser rojas son visibles.
Una es más tenue que las otras e indica el intercalado.
Con butirales más gruesos, dos líneas débiles serán visibles
e indicarán el intercalado/ separación.

MULTIPLES VIDRIOS LAMINADOS: 2 líneas brillantes muestran el grosor del panel multi laminado. Las líneas más débiles indican el vidrio individual y el grosor de intercalado.

EJEMPLOS DE MEDICIONES

MEDICIÓN DE UN VIDRIO SIMPLE o MONOLITICO

Pon Merlin Lazer plano contra la superficie de un vidrio monolítico de 10mm.
Presione el botón rojo y manténgalo hacia abajo, se tiene que mirar el medidor a 45º aproximadamente.
Se verán dos líneas láser rojas brillantes. Compruebe que la primera línea de láser (A) está alineada con la línea cero de la balanza.
La segunda línea de láser (B) muestra el espesor del vidrio que tiene que ser de 10 mm (Diagrama 4).

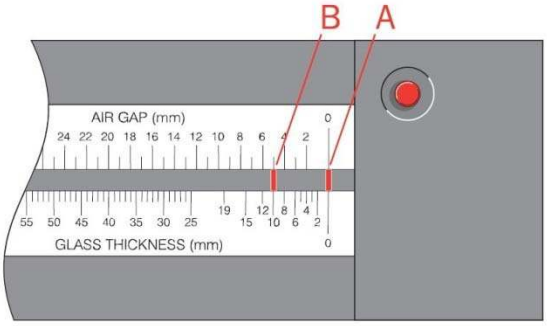

DIAGRAMA 4

MEDICIÓN DE LAS UNIDADES DE DOBLE ACRISTALAMIENTO

Pulse el botón rojo y manténgalo presionado, viendo el medidor a 45º. En este ejemplo se verán cinco líneas de láser rojo - cuatro son brillante, la quinta un poco menos. Compruebe que la primera línea de láser (A) esté alineada con la línea de cero en la balanza. La segunda línea de láser (B) muestra el grosor del primer panel de vidrio – esto se muestra en la escala de grosor de vidrio espesor como 4 mm (diagrama 5).

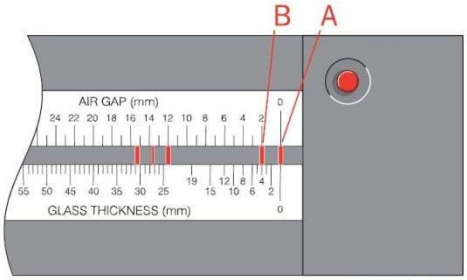

DIAGRAMA 5

Deslice la escala de la línea de cero para alinear con línea de láser (B). Mida el espacio de aire en la Escala de Hueco de aire, que se muestra como 10 mm por línea de láser (C) (diagrama 6).

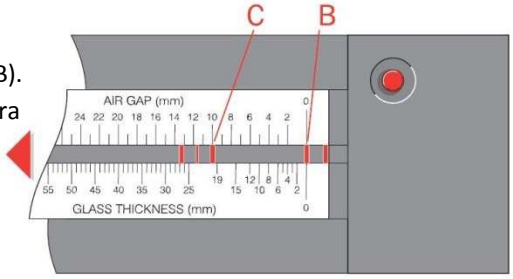

DIAGRAMA 6

Deslice la escala de la línea de cero para alinear con línea de láser (C). Mida el espesor del segundo panel de vidrio en la Escala de Espesor/grosor de Vidrio. Esto se muestra en el diagrama 7 y tiene que estar a 6,4 mm por la línea de láser brillante (E).

La línea de láser (D) es un poco más débil que (C) o (E), indicando un laminado. Esto indica que la unidad de doble acristalamiento es de
4 mm; cámara de aire de 10 mm; laminado 6.4mm

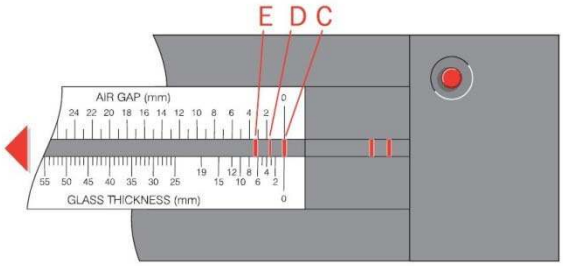

DIAGRAMA 7

EJEMPLO 3: TRIPLE ACRISTALAMIENTO

Pon el Merlin Lazer contra la superficie del cristal, empujándolo contra el marco del cristal. Presiona el botón rojo y manténgalo abajo, mire desde 45º. Se verán seis líneas rojas brillantes. Compruebe que la primera línea láser (A) está alienada con la línea cero de la balanza. La segunda línea láser (B) muestra el grosor del primer panel de vidrio- en diagrama 8 se muestra la Escala de Grosor de Vidrio a 4 mm.

Deslice la línea cero de la escala para alinearse con la línea láser (B). Mida el hueco de aire en la Escala de Hueco de Aire, mostrada en el diagrama 9 a 12mm por la línea láser (C).

Deslice la línea cero de la escala para alinearse con la línea láser (C). Mida el grosor del panel central del vidrio en la Escala de Grosor del Vidrio. Esto se muestra en el diagrama 10 y tiene que ser 4 mm por línea láser (D).

Deslice la línea cero de la escala para alinearse con la línea láser (E). Mida el grosor del tercer panel de vidrio en la Escala del Grosor del Vidrio. Esto se muestra en el diagrama 12 a 6mm por la línea láser (F).

Esto muestra que la construcción de la unidad tiene que ser: 4mm de vidrio; 12mm de cámara de aire; 4mm de vidrio; 10mm de cámara de aire; 6 mm de vidrio. Por tanto, la unidad tiene un grosor total de 36mm.

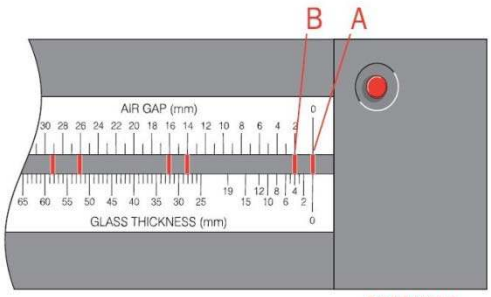

DIAGRAMA 8

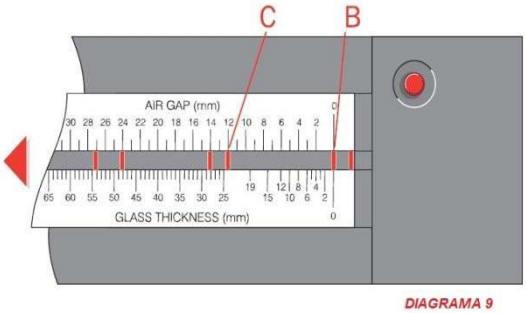

DIAGRAMA 9

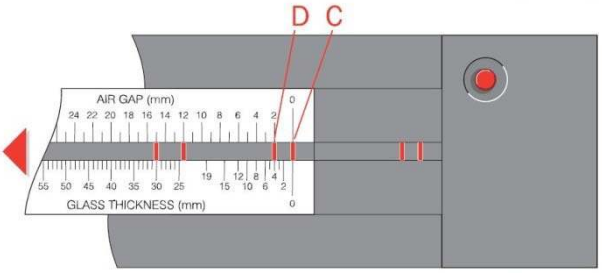

DIAGRAMA 10

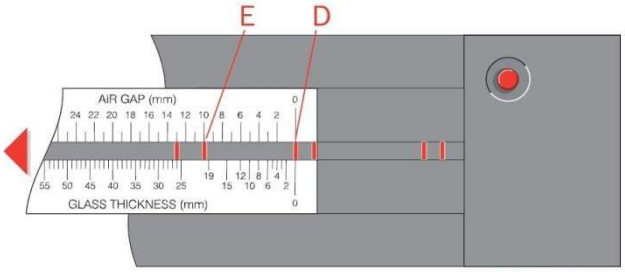

DIAGRAMA 11

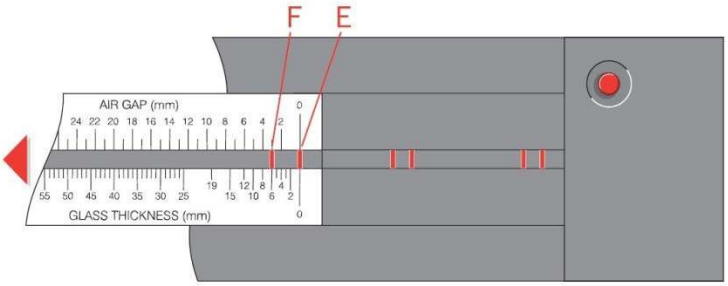

DIAGRAMA 12

CUIDADO Y MANTENIMIENTO DEL LÁSER MERLIN

- El láser merlin requiere un mantenimiento mínimo, no hay partes manipulables por el usuario.
- Para cambiar las baterías, desatornilla la parte plateada, quita las baterías viejas y sustitúyelas por 3 pilas de plata estándar: RW42, 357 or SR44W.
- La escala deslizante debería de limpiarse de vez en cuando con un paño blando, húmedo pero no mojado. No uses gasolina o limpiadores solventes.
- No expongas el medidor a temperaturas ni a humedad.
- No lo expongas a cualquier tipo de magnetismo.
- Si la unidad no la usas más de 3 meses, quita las pilas.
- Nunca te des con el láser en los ojos.
- Manténgalo fuera del alcance de los niños.
- No intentes quitar o ajustar el láser a un sistema de circuitos.
- No sacudir la escala

GARANTÍA Y REPARACIÓN

En caso de defecto del material, los productos de Merlin Lazer reparará o sustituirá el producto gratis durante un periodo de 12 meses desde el día de la compra. Se necesitaría el tiquet de compra. En tal caso, manda el producto defectuoso a Merlin Lazer Products, Weald House, High Broom Lane, Crowborough, East Sussex TN6 3SP. La garantía no cubre el deterioro del product por culpa de mal uso. La garantía solo se extiende a la persona que lo compra. Por favor, adjunta una descripción del problema. Te recomendamos que asegures el paquete de vuelta porque no nos hacemos responsables de los productos perdidos o dañados en el transporte.

LIMITACIONES Y EXCLUSIONES: Los productos de Merlin Lazer no se hace responsable de los daños resultantes de mal uso del producto. La fiabilidad de Merlin Lazer se limita solamente a la reparación o la sustitución del producto. Este producto cumple con toda la normativa europea de seguridad del láser: CENELC EN 60825-1 (1994)

Caution - use of controls or adjustments or performance of procedures other than those specified herein may result in hazardous radiation exposure

Complies with 21 CFR 1040.10 with deviations pursuant to Laser Notice no.50, dated July 2001. Manufactured in the U.K.

SOLUCIONES TÉCNICAS EN VIDRIO Y FACHADA