VN3-GB4 / VN3-GB4+4

VN3-GB4

400 kg (882 lb)

90 kg (198 lb)

400 kg (882 lb)

114 kg (251 lb)

VN3-GB4+4

APLICACIONES

Equipo compacto de dimensiones medianas para trabajos en taller con las mismas aplicaciones que los equipos VN2, pero con la diferencia de que los equipos VN3 precisan solamente de acometida eléctrica en lugar de acometida neumática. Los equipos VN3 pueden trabajar por lo tanto con cualquier tipo de grúa de elevación que tenga acometida eléctrica dentro de la fábrica, como por ejemplo un puente grúa. Sus alargaderas extraíbles (modelo VN3-GB4+4) permiten transportar, con el mismo equipo y con total seguridad, vidrios de diferentes dimensiones.

APPLICATIONS

Light and compact equipment with medium-sized dimensions for handling glass in the workshop, with the same applications as VN2 series, but with the difference that VN3 series need an electrical connection instead of compressed air. This feature allows VN3 equipments to work with any type of lifting crane which has an electrical connection inside the workshop such as a bridge crane. Its removable extensions (model VN3-GB4+4) allow the transportation of glass of various dimensions with the same equipment and with total safety.

APPLICATIONS

Équipement compact de moyennes dimensions pour travaux en atelier ayant les mêmes applications que les équipements VN2, mais avec une alimentation électrique au lieu de l'alimentation pneumatique. Les équipements VN3 peuvent donc travailler avec tout type de grue de levage ayant un branchement électrique à l'intérieur de la fabrique, comme par exemple un pont grue. Ses rallonges amovibles (modèle VN3-GB4+4) permettent de transporter, avec le même équipement et en toute sécurité, des plaques de verre de différentes dimensions.

1200 W	230 VAC (50 - 60 Hz) Monophase OPTIONAL: 400 VAC Triphase
90º - 180º - 270º - 360º	0º - 90º
6 m³/h	–
OK	

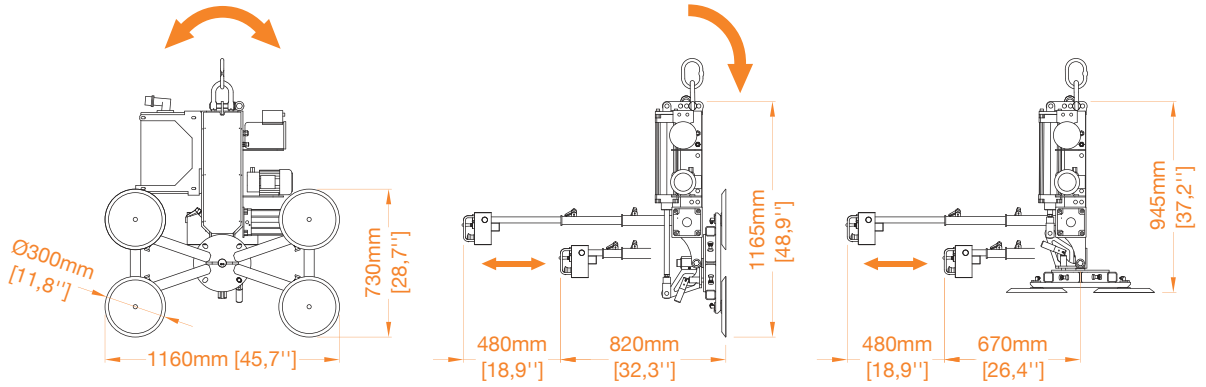

VN3-GB4

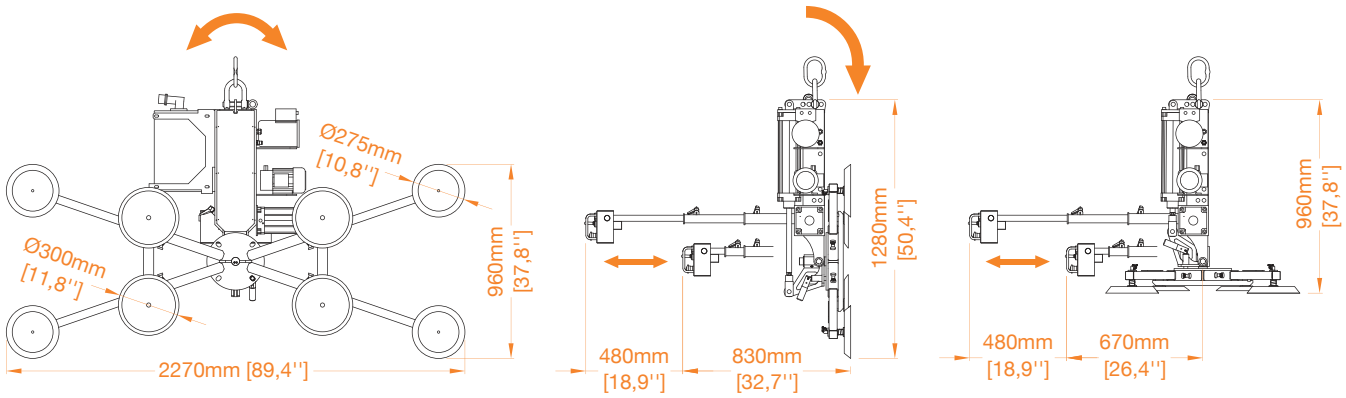

VN3-GB4+4

APLICAÇÕES

Equipamento compacto de dimensões médias para trabalhos em galpões com as mesmas aplicações que os equipamentos VN2, mais com a diferença de que os equipamentos VN3 precisam somente de instalação elétrica em lugar de instalação pneumática. Os equipamentos VN3 podem trabalhar, portanto, em qualquer tipo de grua de elevação com instalação elétrica dentro da fábrica, como por exemplo, uma ponte grua. Suas extensões extraíveis (modelo VN3-GB4+4) permitem transportar, com o mesmo equipamento e com total segurança, vidros de diferentes dimensões.

ANWENDUNGEN

Kompaktes Gerät mit mittleren Maßen für Arbeiten in der Werkstatt mit denselben Anwendungen wie die VN2-Geräte aber mit dem Unterschied, dass die VN3-Geräte nur einen Stromanschluss und keine Luftzufuhr benötigen. Die VN3-Geräte können im Fabrikgebäude zusammen mit jeglichem Hubkran mit Stromanschluss verwendet werden, zum Beispiel mit einem Laufkran. Ihre erweiterten, herausnehmbaren Teile (Modell VN3-GB4+4) ermöglichen den völlig sicheren Transport von Glas mit verschiedenen Maßen mit denselben Geräten.

ПРИМЕНЕНИЕ

Компактное оборудование средних размеров для работ в мастерской. Оно применяется так же, как и оборудование VN2, однако с тем отличием, что для оборудования VN3 необходим только подвод электричества, вместо пневматической системы. Поэтому оборудование VN3 может работать с подъемным краном любого типа, имеющим подвод электричества в своей конструкции, например, с мостовым краном. Его съемные удлинения (модель VN3-GB4+4) позволяют транспортировать стекла различных размеров с помощью этого же самого оборудования и при соблюдении полной безопасности.